Ламповые моноблоки 2х2

Блок питания

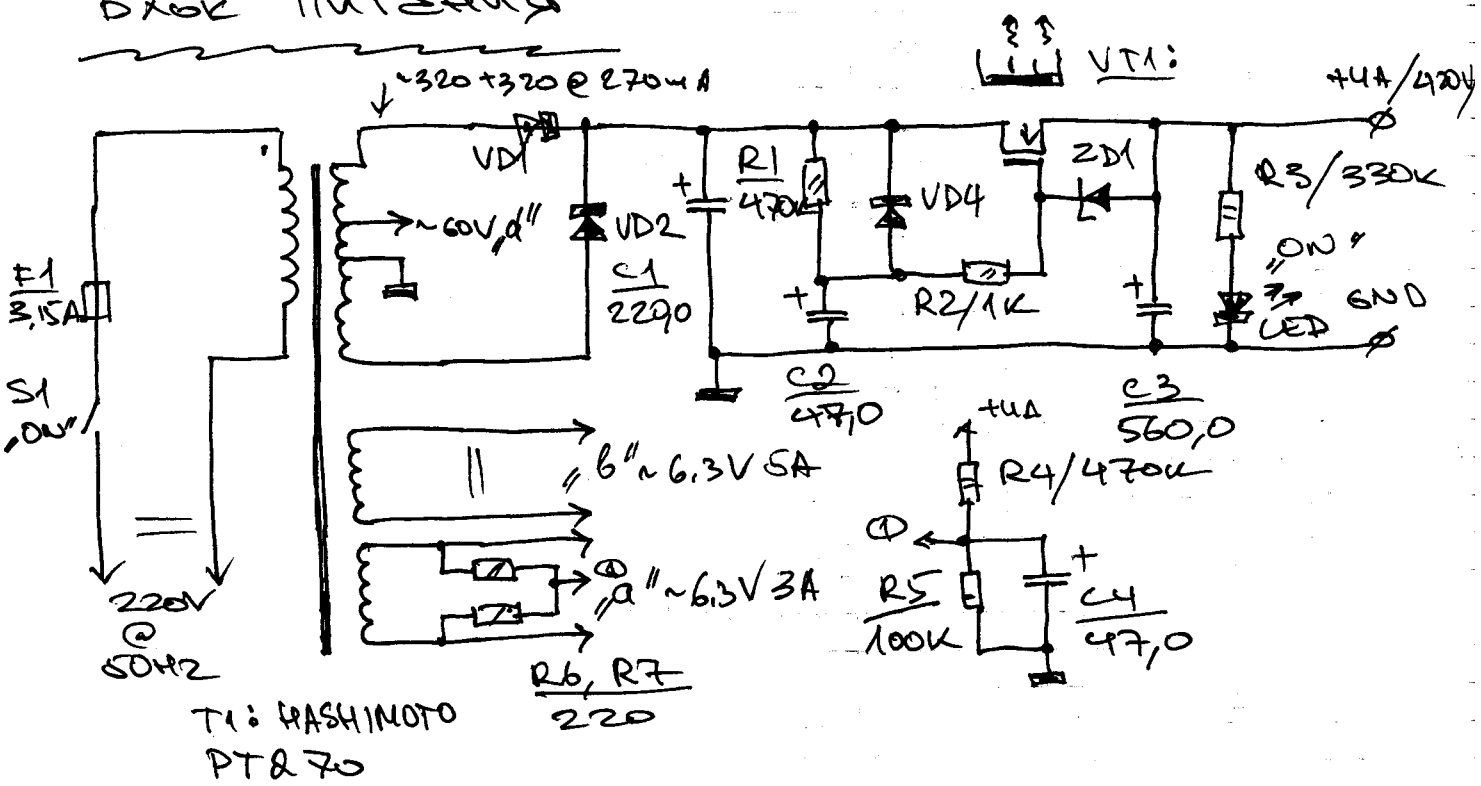

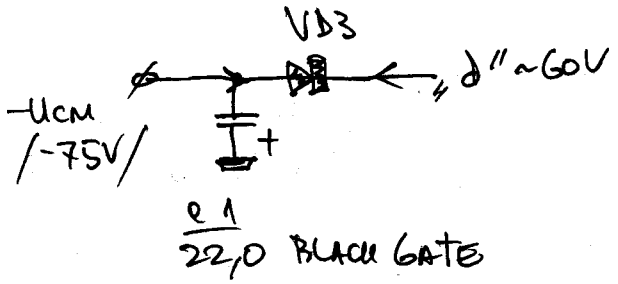

VD1...VD4 BYV26E
ZD1 - 15V ZENER
VT1: IRF840